B3=B7
2xC40

PLANTA
ESC 1:50

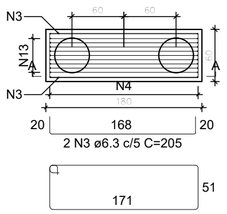

CORTE A-A
ESC 1:25

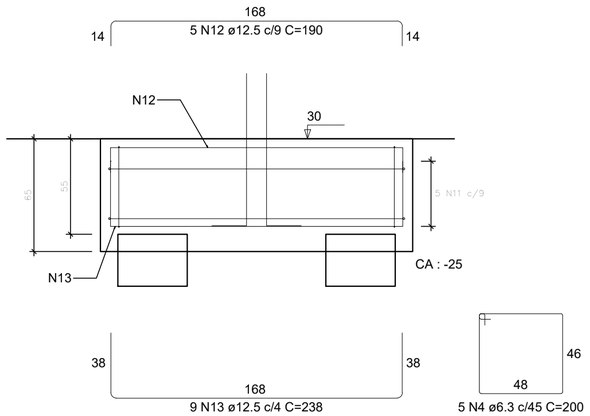

P3=P7

PRIMEIRA PARADA

SEÇÃO
ESC 1:25

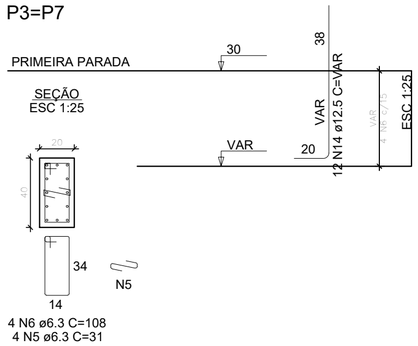

B4
3xC40

PLANTA
ESC 1:50

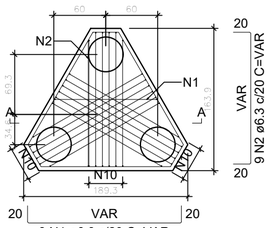

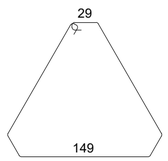

CORTE A-A
ESC 1:25

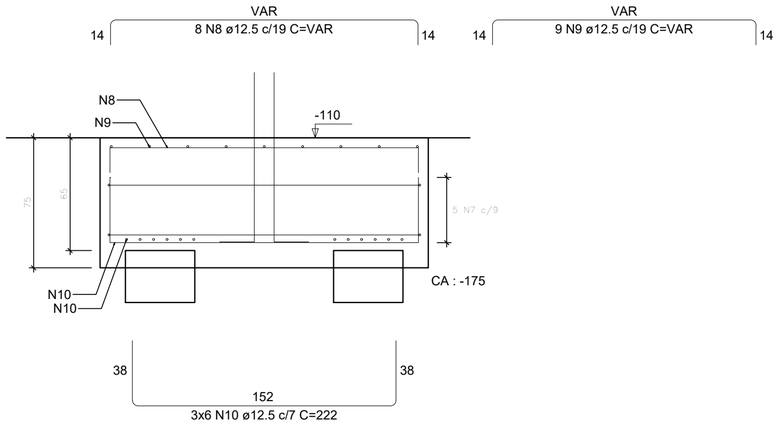

P4

FUNDO DO POÇO

SEÇÃO
ESC 1:25

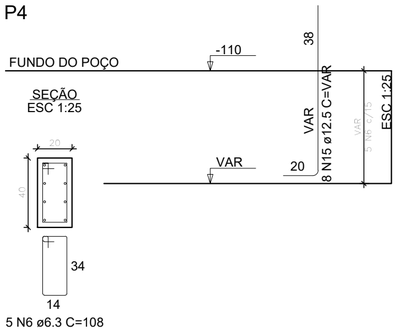

RELAÇÃO DO AÇO

AÇO	N	DIAM (mm)	QUANT	C.UNIT (cm)	C.TOTAL (cm)
CA50	1	6.3	8	VAR	VAR
	2	6.3	9	VAR	VAR
	3	6.3	4	205	820
	4	6.3	10	200	2000
	5	6.3	8	31	248
	6	6.3	13	108	1404
	7	12.5	5	557	2785
	8	12.5	8	VAR	VAR
	9	12.5	9	VAR	VAR
	10	12.5	18	222	3996
	11	12.5	10	464	4640
	12	12.5	10	190	1900
	13	12.5	18	238	4284
	14	12.5	24	VAR	VAR
	15	12.5	8	VAR	VAR

RESUMO DO AÇO

AÇO	DIAM (mm)	C.TOTAL (m)	PESO + 0% (kg)
CA50	6.3	78.9	19.3
	12.5	242.3	233.5
PESO TOTAL (kg)			
CA50	252.8		

Volume de concreto (C-35) = 2.83 m³
Área de forma = 10.50 m²

PROJETO ESTRUTURAL
PRÉDIO O - SEDE

UNIVESIDADE FEDERAL DE ALFENAS
Rua Gabriel Monteiro da Silva, 700 - Centro
CEP: 37130-001 - Alfenas-MG
http://www.unifal-mg.edu.br

BLOCOS DE FUNDAÇÃO

B3, B4, B7

PRIMEIRA PARADA

Escala: indicada
DESENHO 01
Desenho:
Revisão: 0
FOLHA 02/02
Data: 30/01/2024
Unidade: cm

FORMATO A2 - INTERNO: 554 x 400 mm.
EXTERNO: 594 x 420 mm.