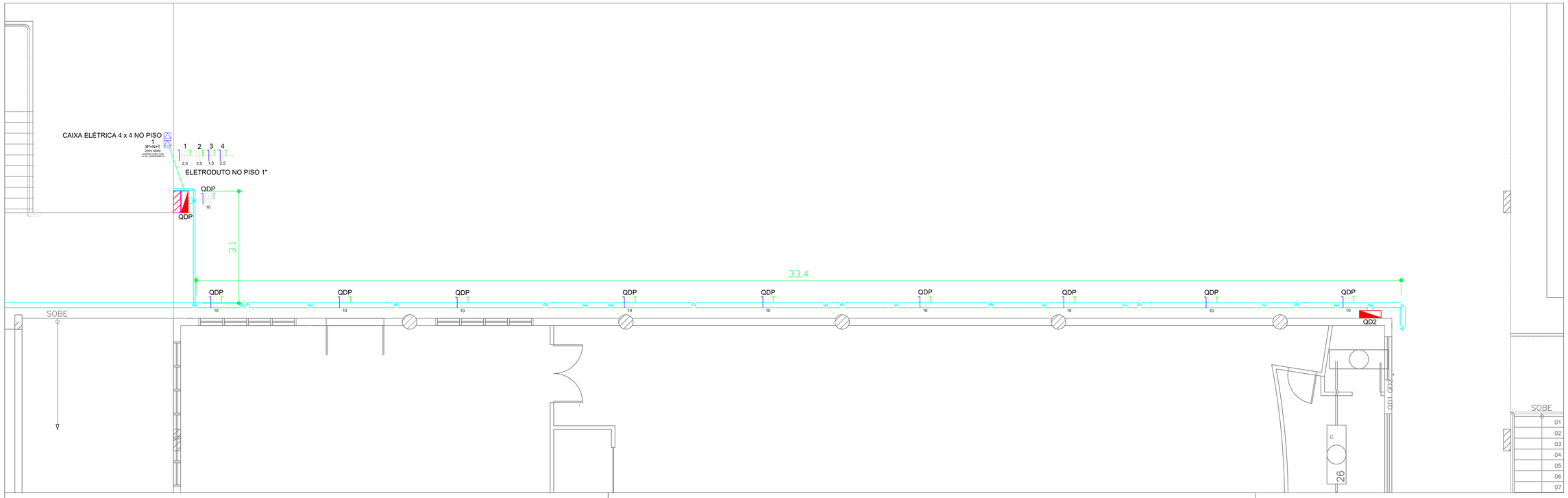

QDP

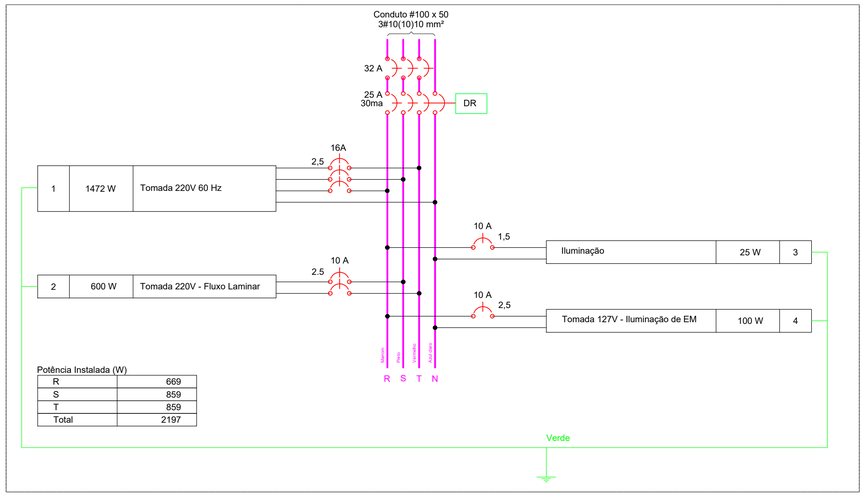

Potência Instalada (W)

R	669
S	859
T	859
Total	2197

Legenda

	Quadro de distribuição - sobrepor a 1,50m do piso
	Ponto de tomada 4 x 4 piso

1-CONDUTORES NÃO COTADOS SÃO DE #2.5MM2, AS COTAS DOS CONDUTORES DEVERÃO SER CONFIRMADAS NOS QUADROS DE DISTRIBUIÇÃO.
2-OS CONDUTORES DEVERÃO SER COM ISOLAMENTO EPR/XLPE -0.75KV.
3-OS CONDUTORES DEVERÃO SER IDENTIFICADOS PELA COR ,FASE R-VERMELHO, FASE S-BRANCO ,FASE T PRETA, NEUTRO-AZUL CLARO ,RETORNO-AMARELO, PROTEÇÃO- VERDE AMARELO.
4-ELETRODUTOS NÃO COTADOS DEVERÃO SER DE Ø=25MM.
5-OS ELETRODUTOS DEVERÃO SER DE AÇO GALVANIZADO TIPO LEVE.
6-O PONTO DE FORÇA 51 DEVERÁ CONTER O COMPRIMENTO MÍNIMO DE 1 METRO.
7-OS QUADROS DE DISTRIBUIÇÃO DEVERÃO CONSTAR BARRAMENTOS PARA FASE, NEUTRO, PROTEÇÃO E DIAGRAMA AFIXADOS EM SUA PORTA (INTERNA), EM PAPEL CONTACT INDICANDO A CORRESPONDÊNCIA ENTRE OS DISJUNTORES E CARGA A QUE ATENDEM.
8-OS PERFILADOS DEVERÃO SER AFIXADOS COM ESPAÇAMENTO MÁXIMO DE 2 METROS E A ELETROCALHA COM ESPAÇAMENTO MÁXIMO 1.2 METROS.
10-OS DISJUNTORES PARA OS QGF'S DEVERÃO SEGUIR À NORMA IEC947-2, CURVA CARACTERÍSTICA "C".
11-AS TOMADAS LIGADAS EM 220V DEVERÃO SER IDENTIFICADAS COMO TAL.

Obs.:
Na troca do disjuntor ou condutor deve respeitar a seletividade do circuito, que de acordo com a norma NBR-5410 deve obedecer a fórmula , Ib< In< Iz, sendo Ib corrente de projeto, In corrente nominal do disjuntor e Iz capacidade de corrente do condutor para instalação "B2", considerando o fator de redução (número de circuitos e temperatura acima de 35°).

UNIVERSIDADE FEDERAL DE ALFENAS - UNIFAL-MG
COORDENADORIA DE PROJETOS E OBRAS - CPO/Proplan

Conteúdo:
Projeto de Instalações Elétricas
Prédio F

Local da obra:
Rodovia José Aurélio Vilela, 11999 (BR 267 Km 533)
- Poços de Caldas/MG

Proprietário:
Universidade Federal de Alfenas - UNIFAL/MG
CNPJ: 17899859/0001 -15

Zoneamento:

Taxa de ocupação: Permitida | Real
Coeficiente de aproveitamento: Permitida | Real
Área permeável: Mínima | Existente

Conteúdo da prancha:

Planta de situação - sem escala:

Assinaturas:
Proprietário:
Universidade Federal de Alfenas - UNIFAL/MG
CNPJ: 17899859/0001 -15

Responsável técnico:
Leandro Rocha Ferreira
Engenheiro Eletricista - CREA 290025MG

Aprovações:

Áreas:
Térreo -
Primeiro Pavimento -

Observações:
Declaro que a aprovação do projeto não implica por parte da prefeitura do direito de propriedade do terreno.
Direitos autorais reservados pela lei N-5988 de reprodução proibida em seu todo ou em partes sem o expresso autorização do autor

Prancha: 1/1

Desenho:
Escala: sem escala
Data: Novembro/2021