PRODUCED BY AN AUTODESK STUDENT VERSION

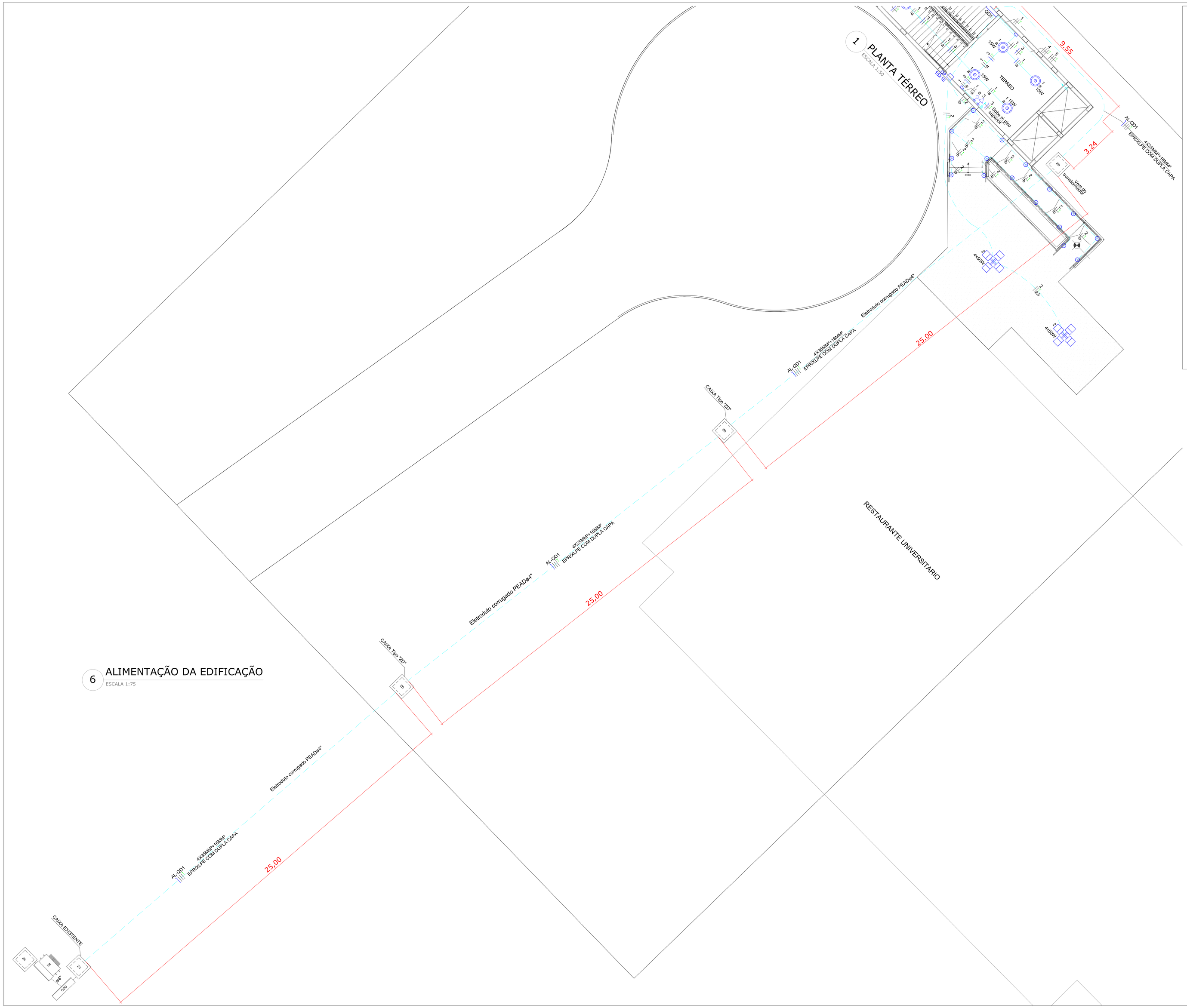

DETALHE CAIXA DE INSPEÇÃO TIPO ZD

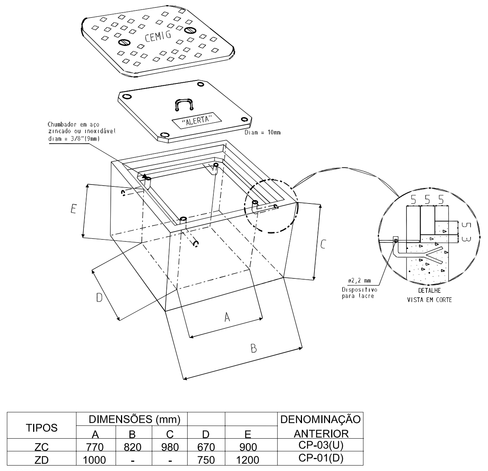

TIPOS	DIMENSÕES (mm)					DENOMINAÇÃO
	A	B	C	D	E	ANTERIOR
ZC	770	820	980	670	900	CP-03(U)
ZD	1000	-	-	750	1200	CP-01(D)

NOTAS:

1. A profundidade das caixas será determinada em função da profundidade do banco de dutos, condições locais e/ou necessidade específica.
2. As caixas poderão ser construídas com anéis pré-moldados, alvenaria ou concreto moldado no local. As caixas em alvenaria só devem ser construídas em locais não sujeitos à trânsito de veículos.
3. Deve ser fixada placa ou adesivo diretamente na tampa interna com os seguintes dizeres: **"PERIGO DE MORTE"**.

UNIVERSIDADE FEDERAL DE ALFENAS
SETOR DE ENGENHARIA E PROJETOS

PROJETO ELÉTRICO DO PRÉDIO "BIOTÉRIO"
UNIDADE EDUCACIONAL SANTA CLARA – ALFENAS

ENDEREÇO: Av: Celina Fereira Ottoni, 4000
Bairro: Padre Vitor – Varginha– MG

PROPRIETÁRIO: UNIVERSIDADE FEDERAL DE ALFENAS – UNIFAL–MG
CNPJ: 17.879.859/0001–15

CATEGORIA DE USO:

CREA:

Prefeitura:

INSS:

Proprietário:
UNIVERSIDADE FEDERAL DE ALFENAS – UNIFAL–MG
CNPJ: 17.879.859/0001–15

Responsável Técnico:
CHARLES GUIMARÃES LOPES
ENGENHEIRO ELÉTRICISTA – CREA 159.589/D

Conteúdo:
LEGENDA
PLANTA BAIXA
DESCRIÇÃO DOS CIRCUITOS
NOTAS
ATUALIZAÇÃO 19–05–22 – EDUARDO A. MONTEIRO

PRANCHA	ESCALAS	DATA
2/2	INDICADA	MAR/20

PRODUCED BY AN AUTODESK STUDENT VERSION
PRODUCED BY AN AUTODESK STUDENT VERSION
PRODUCED BY AN AUTODESK STUDENT VERSION