Código	MD	BOMBONA 5 L RETANGULAR	Tropical Plásticos
Folha:	1 **de 1**		Rev. 01

DESENHO TÉCNICO

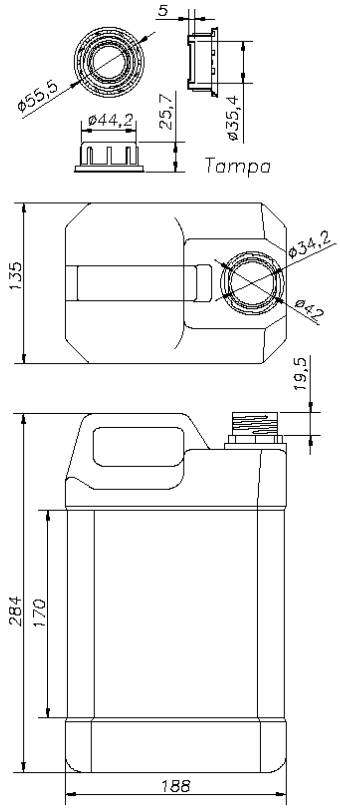

MEMORIAL DESCRITIVO

HISTÓRICO

A Bombona de 5 L retangular, fabricada em PEAD virgem e atóxico, possui tampa com lacre que garante segurança e qualidade ao produto envasado. Seu formato retangular e sua alça superior, otimizam seu manuseio e armazenamento. Possui área específica para colocação de rótulos. Pode ser fabricada em diversas cores, e utilizada para os diversos fins, inclusive alimentícios.

ESPECIFICAÇÕES

	TAMPA	BOMBONA
PESO	7g	160g*
MATERIAL	PP	PEAD

*Tolerância +/- 5g

EMBALAGEM

Bombonas embaladas em sacos plásticos de PEAD virgem e atóxico, contendo **25** unidades em cada, tendo suas medidas para cálculo de cubagem **0,1929 m³.**

APLICAÇÕES

- Produtos de Limpeza
- Produtos Químicos
- Óleos Lubrificantes
- Produtos Alimentícios
- Produtos em Geral

TESTES APLICADOS NA LINHA DE PRODUÇÃO

- Teste de estanqueidade por 12 horas consecutivas, não podendo vazar
- Teste de queda de 1 (um) metro de altura, não podendo romper
- Conferência da cor conforme padrão pré-estabelecido
- Conferência do peso em balança digital, conforme tabela de especificações acima
- Conferência das dimensões conforme desenho técnico.